Elölnézet

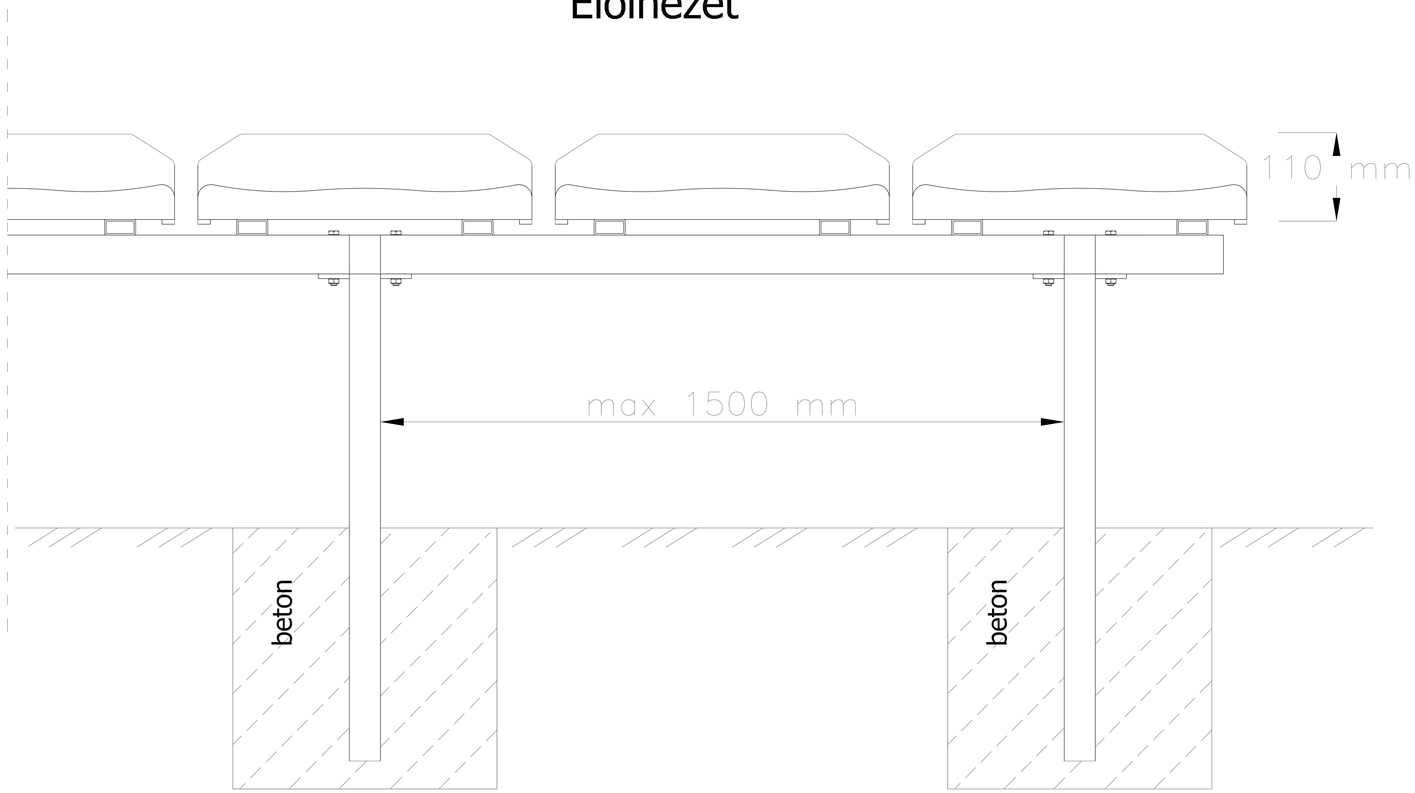

Oldalnézet

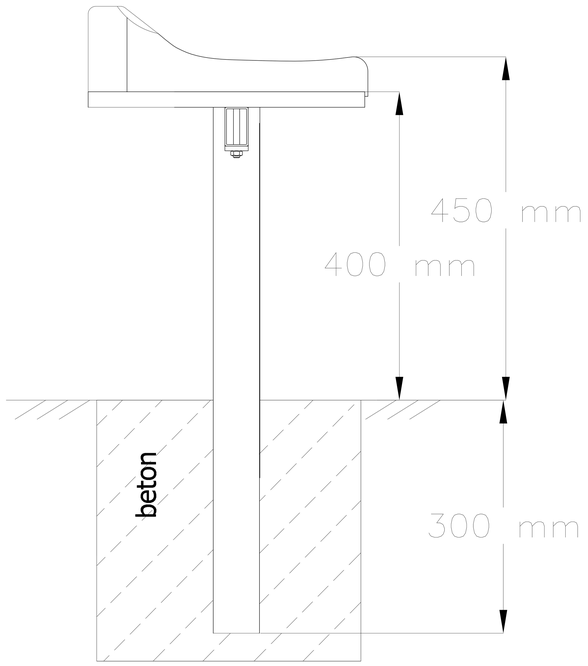

Felülnézet

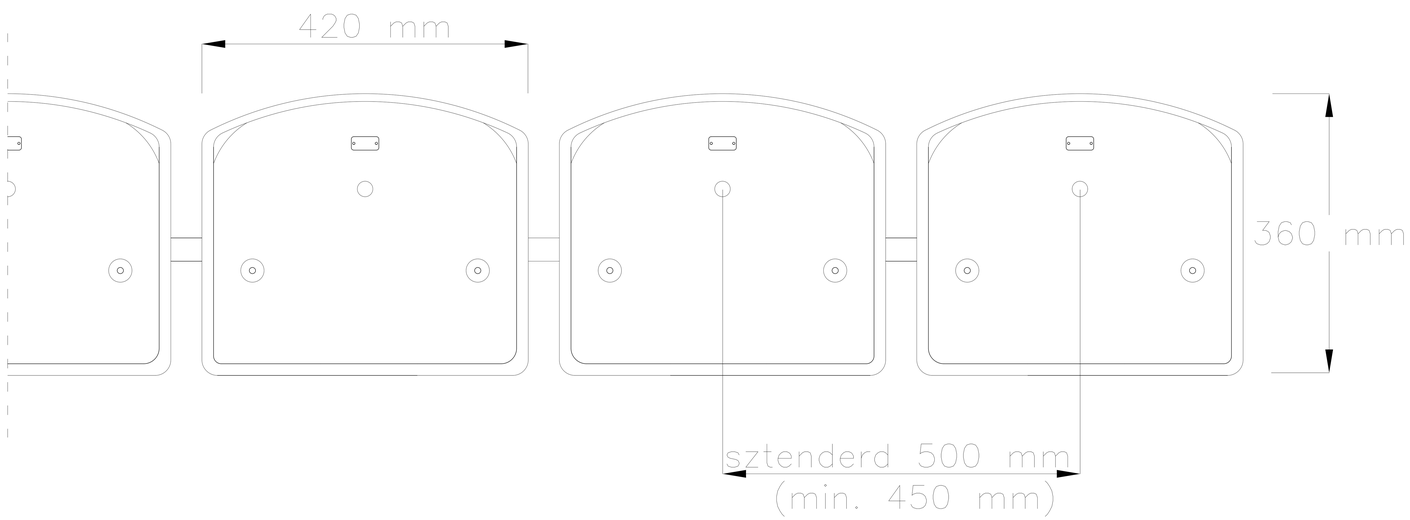

Lelátószék NO-04 :

- moduláris rendszer
- fix, betonozott szerkezet

www.prostar.hu