## Elölnézet

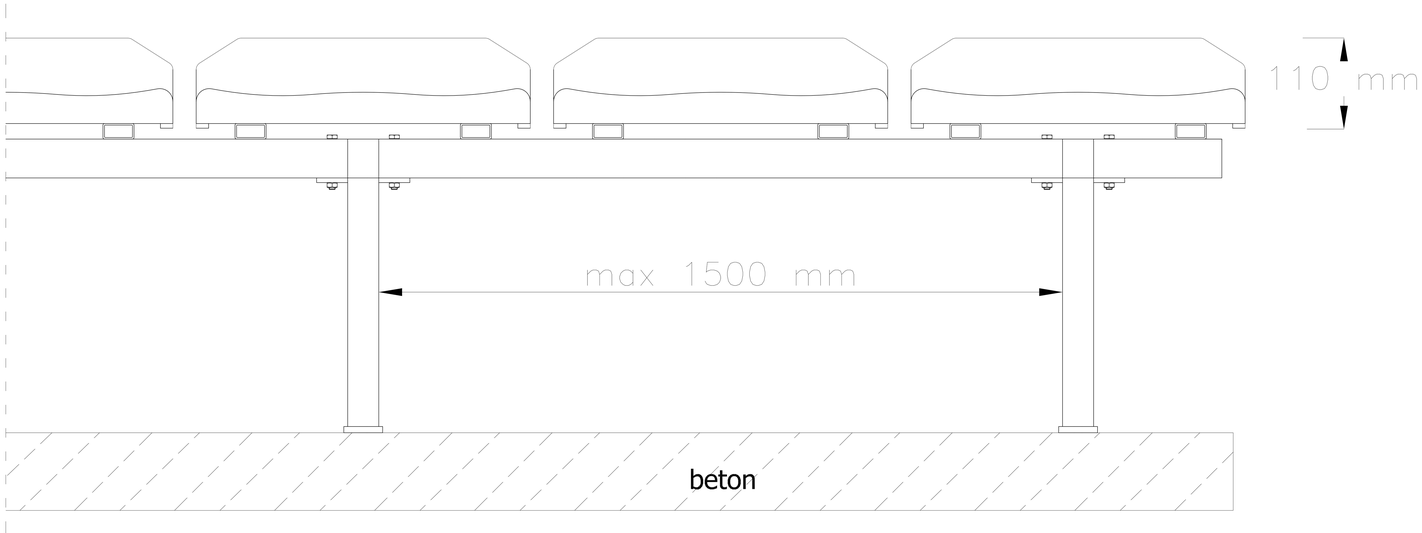


## Oldalnézet

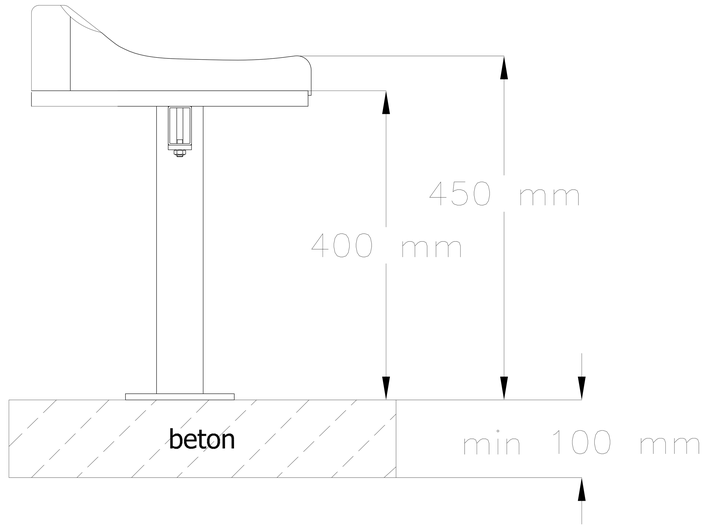


## Felülnézet

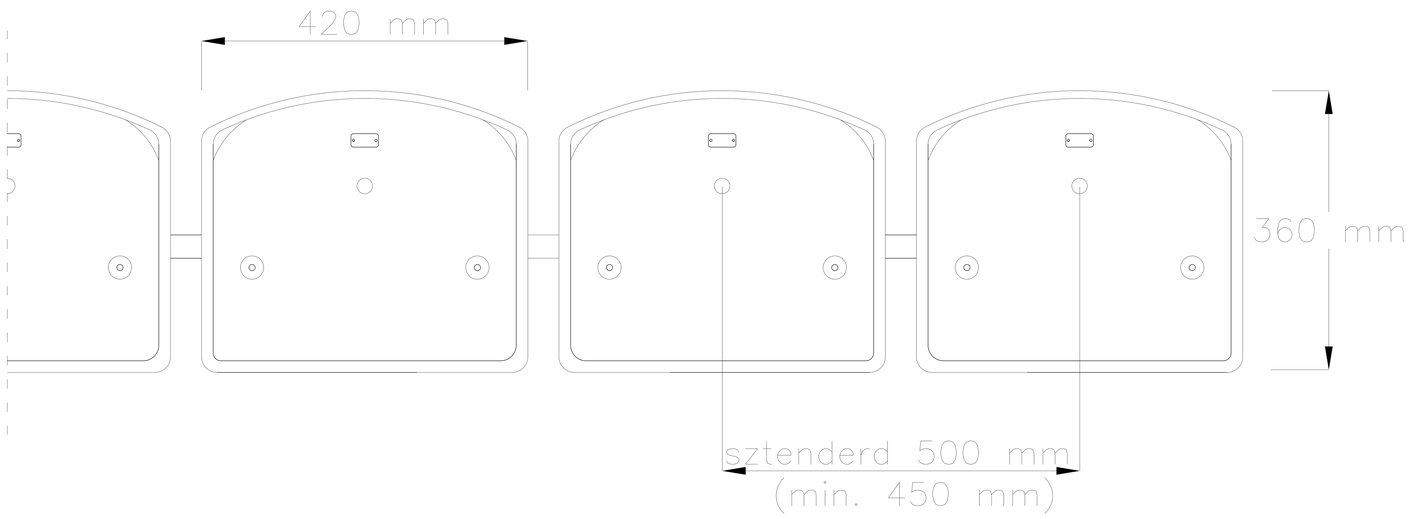


**Lelátószék NO-04 :**

**- moduláris rendszer**
**- álló szerkezet**

www.prostar.hu